Motorradbatterien

BIKE POWER HVT

RACE

intAct Bike-Power HVT

Verschlossene AGM mit besonders komprimiert verbauten Plattenpaketen | Elektrolyt in Glasfaser-Vlies gebunden | absolut wartungsfrei

GEWÄHRLEISTUNG 12 MONATE

ÜBER 95% 95 RECYCLINGEFFIZIENZ

RÜTTEL FEST

ERSTAUSRÜSTER OE QUALITÄT

90°

intAct BATTERY - POWER

EXTREM RÜTTELFESTE AUSFÜHRUNG

Das strapazierfähige Energiebündel steckt stärkste Erschütterungen von Harleys und anderen hubraum-starken Bikes gut weg und startet auch Zweiräder mit hohem Bedarf an elektrischer Energie (z. B. mit ABS). Unsere Empfehlung für Motorräder, die viel Startleistung brauchen und natürlich bei starken Vibrationen.

- **Perfekt für Harleys** und andere **hubraumstarke 2-Zylinder.**
- **Höchste Kaltströme:** Für Zweiräder mit hohem Energie-Bedarf z. B. durch ABS-Sicherheitstechnik.
- **Extrem rüttelfest.** Plattenpacks komprimiert und passgenau im Batteriekasten verbaut.
- **Robustes Gehäuse aus schlagfestem Kunststoff.** Für starke mechanische Beanspruchung.
- **Auslaufsicher. Schräg einbaubar,** denn das Elektrolyt ist in Vlies festgelegt.
- **Absolut wartungsfrei.**

Technisches Datenblatt

BIKE POWER HVT

RACE

Artnr.	HVT-09
Japan-Code	CB7-A, 66006-70
Nennspannung	12V
Nennkapazität	8 AH (c20)
Kälteprüfstrom -18°C (EN)	170 A (EN)
Elektrolyt	verdünnte Schwefelsäure
Elektrolytdichte	1,32 +/- 0,01Kg/ l (25°)
Abmessungen (LxBxH)	137 x 76 x 134 mm
Gewicht	3 kg
Schaltung	**1** 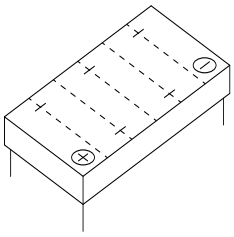
Technologie	Verschlossene AGM mit besonders komprimiert verbauten Plattenpaketen | Elektrolyt in Glasfaser-Vlies gebunden | absolut wartungsfrei
Polausführung	**B** 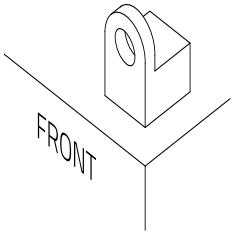
Bodenleiste	-

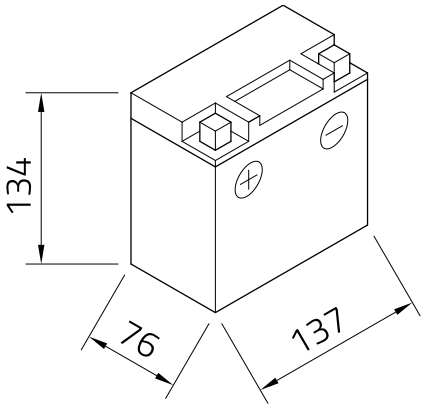

Stand 22.06.2022

KECKEISEN AKKUMULATOREN

Stefan Keckeisen
Akkumulatoren e.K.

Europastraße 9
87700 Memmingen

Fon +49 (0) 8331-94444-0
Fax +49 (0) 8331-94444-9

info@intact-batterien.de
www.intact-batterien.de